ELASTOTECNICA
CONECTORES ELÉCTRICOS

Catálogo

Baja y Media Tensión

Baja Tensión
600 V 200 A

Media Tensión
15/25 KV 600 A
15/25 KV 200 A

ÍNDICE

CONECTORES DE BAJA TENSIÓN

Botas Termocontráctiles 1

Silicón Dieléctrico Baja Tensión 1

Conector Múltiple Tipo Mecánico BZ 2

Conector Múltiple Tipo Pulpo BS 3

Juegos de Conexión Removibles 4

Juegos de Conexión Termocontráctiles 4

Conectores para Transformador Sumergible 5

Tubos Termocontráctiles 7

Sujetacable 8

Zapatas Vcal 9

Empalmes de Aluminio 10

ÍNDICE

CONECTORES DE MEDIA TENSIÓN

Adaptador de Tierra 12

Adaptador de Cable 13

Perno Unión (Stud) 13

Tapón Básico de Aislamiento 14

Boquilla Unión 14

Boquilla Reductora 15

Boquilla Extensión 15

Conector Oil Stop de Cobre 16

Zapatas de Compresión para Cuerpo en T 17

Boquilla Estacionaria 18

Tapón Aislado con Punto de Prueba 19

Codo Inserto 15/25k Kv 200 A. 20

Cajas Derivadoras 600/200 A. y Mixtas 21

Cuerpo en T 600 A. 15/25 Kv 23

Cuerpo en T 600 A. 15/25 Kv con Accesorios 24

Silicón Dieléctrico Media Tensión 25

ELASTOTECNICA
CONECTORES ELÉCTRICOS

BAJA

TENSIÓN

Botas Termocontráctiles

Las botas termocontráctiles marca Elastotecnica son elaboradas de resistente poliolefina para proporcionar protección mecánica y alta resistencia a la intemperie. Su adhesivo interior brinda un sello insuperable contra el agua e intemperie.

Clave para ordenar	Diámetro
LV3GBB1330	3” 3 Salidas
LV3GBB2755	4” 3 Salidas
LV3GBB2755A	6” 3 Salidas

Silicón Dieléctrico para Baja Tensión

PROPIEDADES ESPECIALES:

No es irritante ni tóxico, por lo que, se le considera fisiológicamente inocuo. Es químicamente inerte, mostrando una gran estabilidad ante el vapor de agua. Excelente resistencia al agua, no se funde ni volatiza con el vapor de agua. Ofrece excelente protección a la oxidación. Tiene un comportamiento neutro ante los metales y la mayoría de los plásticos. Ofrece excelentes propiedades dieléctricas como son, una alta rigidez y un bajo factor de pérdida dieléctrica. Tiene un gran poder desmoldante por ser antiadherente.

FIG	Clave para ordenar	Contenido
1	SILI-600150	150 gramos
2	SILI-8422	5 gramos

HECHO EN MÉXICO

Conector Mecánico BZ

Los BZ-44, BZ-66, BZ-88, BZ-100 de Elastotecnica son conectores mecánicos usados para distribución subterránea de bajo voltaje. Utilizados principalmente en fraccionamientos residenciales, unidades habitacionales y centros comerciales donde utilizan distribución subterránea. Consiste en un cuerpo de aluminio altamente conductor que minimiza las caídas de voltaje. El cuerpo de aluminio está cubierto de elastómero EPDM altamente aislante y resistente al medio ambiente. Los conectores mecánicos de Elastotecnica son los únicos en el mercado que se elaboran con barra de aluminio de 1 1/4 " x 1 1/4" y opresores 3/4” quienes permiten menos calentamiento, un mayor torque y un rango de conductividad mayor, sus sobrados espesores de EPDM ofrecen un conector con mayor durabilidad y de uso rudo, esto permite fácilmente exceder normas ANSI-C199-1, ANSI-C99-4, NMX-J-519.

INSTALACIÓN

Los conectores de la serie BZ pueden usarse en registros, directamente enterrados o inclusive inmersos en agua; no requieren el uso de zapatas ni mangas termocontráctiles o removibles.

Se usan para cables de cobre y aluminio desde calibres 8 hasta 350 kcmil. Se suministra con un instructivo de instalación y silicones para facilitar su instalación. Solo requiere un torque de 20 lbs. para asegurar un contacto uniforme entre el cable y el conector.

Clave para ordenar	Vías
BZ-44	4
BZ-66	6
BZ-88	8
BZ-100	10

Video de instalación

HECHO EN MÉXICO

Conector Múltiple Subterráneo BS

Los BS-44, BS-66, BS-88 y BS-100 de Elastotecnica son conectores múltiples o conectores tipo pulpo usados para distribución subterránea de bajo voltaje. Utilizados principalmente en fraccionamientos residenciales, unidades habitacionales y centros comerciales donde utilizan distribución subterránea. Consiste en un cuerpo de aluminio altamente conductor que minimiza las caídas de voltaje. El cuerpo de aluminio está cubierto de elastómero EPDM altamente aislante y resistente al medio ambiente. Es un conector derivador que puede usarse directamente enterrado o en registros. Se usa en conjunto con zapatas de aluminio ponchables para cables de cobre o aluminio (desde calibres 8 hasta 350 MCM) y mangas removibles y/o termocontráctiles. Solo requiere un torque de 20 lbs. para asegurar un contacto firme entre la zapata de aluminio y el ancla del conector. A diferencia de sus competidores, los conectores múltiples subterráneos de Elastotecnica alcanzan un nivel de resistencia al aislamiento arriba de 30 Giga ohms, esto logrado principalmente por tres factores:

1. La calidad y propiedades de vanguardia en sus EPDMS

2. Los incomparables espesores de hule, mismos que protegen la pieza y prolongan su desempeño activo por más de 20 años garantizado.

3. La aleación de aluminio especialmente diseñada para estos conectores, misma que proporciona la máxima conductividad del conector, así mismo brinda las capacidades mecánicas necesarias para tolerar los torques y las continuas conexiones y desconexiones a las que sean sometidos.

Clave para ordenar	Vías
BS-44	4
BS-66	6
BS-88	8
BS-100	10

Video de instalación

HECHO EN MÉXICO

Juegos de Conexión Termocontráctil BS

Selección de Kit Termocontráctil

Clave para ordenar	Calibre AWG
ZAC-8-2T	2,4,6,8
ZAC-1/0-4/0T	1/0- 2/0- 3/0- 4/0
ZAC-250-350T	250-350

Video de instalación

Juegos de Conexión Removible BS

Selección de Kit Removible

Clave para ordenar	Calibre AWG/ Kcmil
ZAC 8-4 M1	4,6,8
ZAC 2 M2	2
ZAC 1/0-2/0 M2	1/0- 2/0
ZAC 3/0-4/0 M3	3/0-4/0
ZAC 250-350 M3	250-350

HECHO EN MÉXICO

Conectores para Transformador Sumergible

Moldeado por inyección y diseñado con un cuerpo robusto de aluminio y EPDM (no plastisol); logra una insuperable hermeticidad garantizada. Aseguran una operación más fría y confiable. Seleccione el conector de acuerdo con las siguientes características:

1. Amperaje
2. Calibres de cable a conectar
3. Diámetro del perno salida del transformador sumergible
4. Salidas deseadas
5. Termocontráctil o removible

NOTA: Cualquier aclaración no dude en apoyarse del equipo Elastotecnica.

CUERDA DE CONEXIÓN a transformador a elección del cliente LIMITADO A DIÁMETRO MÁXIMO SEGÚN LA TABLA. Elimina la necesidad de buses o conectores adicionales, cada conector cuenta con diferentes salidas. Todos los conectores cuentan con tapones herméticos bien aislados para programar futuras conexiones. Exceden las normas ANSIC119 Y NMX-J-519-2011.

FIG	Clave para ordenar	Descripción	Capacidad eléctrica	
1	ZTRA-4	Conector mecánico de vías para trans. sumerg. y funda completa.	600 V 200 A	Manga integrada hasta 4/0
2	MAVS-44	Conector múltiple para transforma-dor sumergible.	600 V 200 A	Manga integrada hasta 350 kcmil
3	MOL 44-55175-15	Conector vertical de aluminio doble barreno nema con tornillos y roldanas.	600 V 1000 A	Termocontráctil hasta 500 mcm
4	KIT MAVS-44	Conector MAVS-44 con perno de cobre integrado.	600 V 200 A	Manga integrada hasta 350 kcmil

HECHO EN MÉXICO

ELASTOTECNICA
CONECTORES ELÉCTRICOS

1

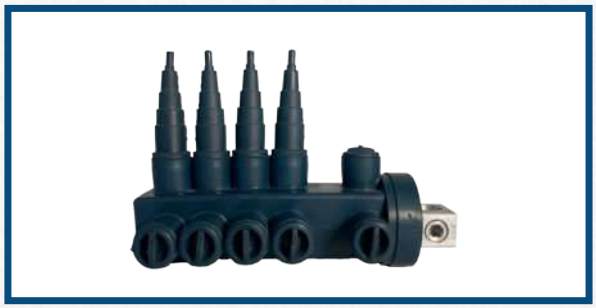

Z-TRA-4	Cuerda	Hilos por Pulgada
	3/4”	10, 11, 16
	5/8”	11,18
	1/2”	13

2

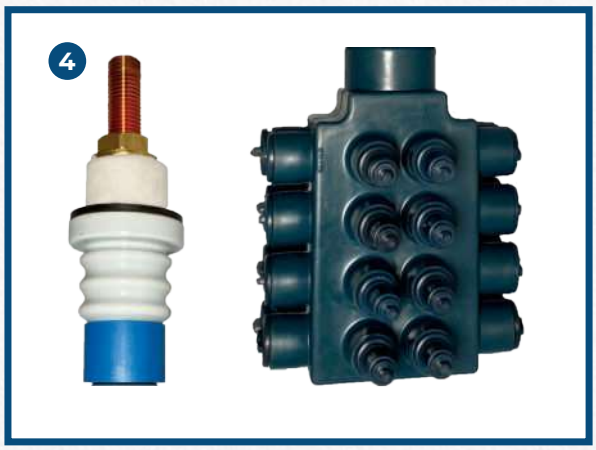

MAVS-44	Cuerda	Hilos por Pulgada
	3/4	10, 11, 12
	1”	8, 12, 14
	1 1/8”	12
	1 1/4”	12

3

MOL-44	Cuerda	Hilos por Pulgada
	1 1/4”	12, 14
	1 1/2”	12, 14

HECHO EN MÉXICO

Tubos Termocontráctiles

Los tubos termocontráctiles marca Elastotecnica contienen un adhesivo interno que elimina posibles filtraciones una vez hecha la conexión.

Especificaciones:

-Temperatura de encogimiento 120°C
-Cumple con la norma ASTM E28
-Fuerza dieléctrica 500 V7(20 kv/mm)
-Operación continua de -55°C a 110°C
-Alta resistencia al impacto y la abrasión
-Cumple con la norma ASTM D149/IEC 243

Clave para ordenar	Descripción	Diámetro interno (mm)	Reducción máxima (mm)	Longitud (cm)
GMW 400	Tubo termocontráctil 400 de 120 cm	10	4	120
GMW 27/8.5	Tubo termocontráctil GMW 27/8.5 de 120 cm	27	8.5	120
GMW-30/6	Tubo termocontráctil 30/6 de 120 cm	30	6	120
GMW-50/16	Tubo termocontráctil 50/16 de 100 cm	50	16	100
GMW-115/34	Tubo termocontráctil 115/34 de 100 cm	115	34	100
GMW-140/42	Tubo termocontráctil 140/42 de 100 cm	140	42	100
GMW-30/8	Tubo termocontráctil 30/8 de 100 cm	30	8	100

HECHO EN MÉXICO

Sujetacables

Los sujetacables marca Elastotecnica están diseñados para ensamblarse con hule EPDM moldeado de la más alta calidad. Sus excelentes propiedades antiozonantes y anticracking garantizan su durabilidad, nula deformación y correcto funcionamiento por muchos años a la intemperie, incluso en zonas extremas. Sus herrajes hechos de acero tropicalizado proveen alta protección anticorrosiva de los agentes naturales del medio ambiente. Estos soportes son instalados justo debajo de la terminal. Su lengüeta de soporte está diseñada para ser instalada con otro soporte o en cualquier otro tipo de apoyo. Se surte sencilla y con doble broche, con tornillos de 1/4" 20 H UNC tropicalizado, arandela de presión y mariposa.

Clave	Diámetro exterior de cable	Tipo de herraje
SCS3	20-32mm	Sencillo
SCD3	20-32mm	Doble
SCS4	27-38mm	Sencillo
SCD4	27-38mm	Doble
SCS5	36-49mm	Sencillo
SCD5	36-49mm	Doble

Zapatas Vcal

Las zapatas Vcal de Elastotecnica son conectores que pueden usarse con conductores de cobre y/o aluminio; vienen provistas con un compuesto inhibidor de corrosión que asegura un mejor contacto entre el cable y el conector y disminuye el par galvánico. Consiste en un cuerpo de aluminio altamente conductor, el cual, debido a su propiedad elástica, permite cubrir un rango de calibres sin que el material se rompa. Solo se recomienda utilizar una pinza hidráulica de rango amplio como VC6 o Y35 y rotar 90° o 180° en cada ponchada para evitar deformaciones. La disposición de los barrenos es de clase NEMA (1 3/4")

FIG	Clave para ordenar	Descripción	Rango de Aplicación	Longitud (mm)
1	YAL1440	Zapata de aluminio de 1 barreno ojillo 1/2"	4-4/0	100
2	YAL2440	Zapata de aluminio de 2 barrenos nema ojillo 1/2"	4-4/0	150
3	YAL2440E		4-4/0	200
4	YAL140500	Zapata de aluminio de 1 barreno ojillo 1/2"	4/0-500	120
5	YAL240500	Zapata de aluminio de 2 barrenos nema ojillo 1/2"	4/0-500	160

Nota: Si se requiere el ojillo de otra medida se puede fabricar

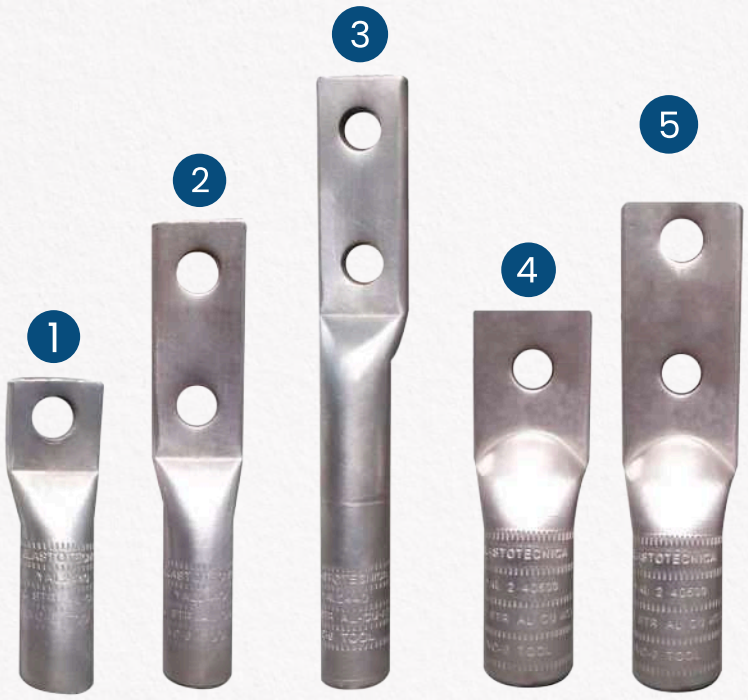

HECHO EN MÉXICO

Empalmes de Aluminio

Los empalmes marca Elastotecnica están fabricados de aluminio, lo cual provee alta resistencia mecánica y conductividad. Se proveen con tapones en ambos extremos y están marcados con su tamaño y dados de aplicación para una identificación sencilla.

Clave para ordenar	Calibre conductor	B		L	
		mm	in	mm	in
E 2-8 3	2-4-6-8	36.1	1.4212	76.2	3
E 2-8 4		48.8	1.9212	101.6	4
E 1/0-4/0 3	1/0-2/0-3/0-4/0	48.8	1.9212	101.6	3
E 1/0-4/0 4		86.9	3.4212	177.8	4
E 250-300 4	250/300	48.8	1.9212	101.6	4
E 250-300 7		86.9	3.4212	177.8	7
E 350-400 4	350-400	48.8	1.9212	101.6	4
E 350-400 7		86.9	3.4212	177.8	7
E 500-600 4	500-600	48.8	1.9212	101.6	4
E 500-600 7		86.9	3.4212	177.8	7
E 750-900 4	750-900	48.8	1.9212	101.6	4
E 750-900 7		86.9	3.4212	177.8	7
E 1000 4	1000	86.9	3.4212	177.8	4
E 1000 7					7
E 1000 4	1250	86.9	3.4212	177.8	4
E 1000 7					7

HECHO EN MÉXICO

ELASTOTECNICA
CONECTORES ELÉCTRICOS

MEDIA

TENSIÓN

Adaptador de Tierra

Los adaptadores de tierra para cable de hilos marca Elastotecnica son muy conocidos en el sector eléctrico por su gran confiabilidad, ya que proporcionan un sistema para aterrizar completamente protegido y a prueba de agua de cualquier tipo, incluso las más corrosivas. Su amplia gama de calibres comprende su uso con cables de pantalla de hilos con diámetro de aislamiento desde 17.1 hasta 40.51 mm. A diferencia de otras marcas, ofrece ventajas significativas, ya que aportan en la instalación un recubrimiento adicional entre la parte aislante del cable y la boca del adaptador cable o el posterior accesorio a conectar. Ninguna otra marca adiciona esta ventaja. Sus altos niveles de stock le garantizan cubrir de manera oportuna sus necesidades, además ofrecen seguridad y confiabilidad al tener siempre actualizadas sus vigencias en sus avisos de prueba ante CFE.

	Rango de aislamiento	
Clave para ordenar	in	mm
21 HA-FG	0.673-0.826”	17.10-21.00
21 HA-GAB	0.826-0.937”	21.00-23.80
21 HA-HG	0.937-1.043”	23.80-26.50
21 HA-HB	1.090-1.240”	27.70-31.50
21 HA-JAB	1.280-1.500”	32.50-38.00
21 HA-KA	1.485-1.595”	37.72-40.50

HECHO EN MÉXICO

Adaptador de Cable

Los adaptadores de cable marca Elastotecnica son accesorios pre moldeados para cable fabricados con peróxido de la más alta calidad por consiguiente extremadamente durables y no degradables, libres de mantenimiento y muy confiables, ofrecen instalaciones sencillas logrando perfecta hermeticidad en sus superficies y con niveles de aislamiento superiores a las establecidas por las normas ANSI.
NOTA: Para el uso correcto del adaptador de cable Elasotecnica, primero determine el diámetro de aislamiento del cable y elija de la tabla el rango de aislamiento correcto, posteriormente seleccione el código de aislamiento.

El kit de conexión contiene:
-1 Adaptador para cable
-1 Silicón dieléctrico para media tensión.
clave para ordenar (SILI-80005)
-1 Instructivo para la selección del rango

	Rango de aislamiento	
Clave para ordenar	in	mm
655-CA-F	0.640-0.820”	16.30-20.80
655-CA-G	0.760-0.950”	19.30-24.10
655-CA-J	0.980-1.180”	24.9-30.0
655-CA-K	1.090-1.310”	27.7-33.3
655-CA-LM	1.280-1.430”	32.50-36.30
655-CA-N	1.515-1.780”	38.5-45.20
655-CA-P	1.725-1.935”	43.80-49.10

Perno Unión

Fabricados de aluminio o cobre electrolítico permite la conexión en diversos sistemas modulares.

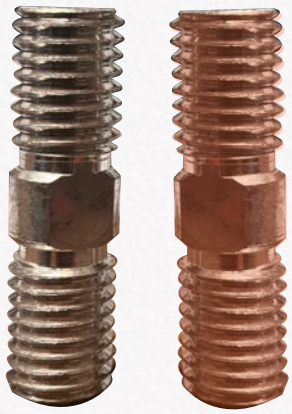

Clave para ordenar: (STUD-25885C)

Cobre

Aluminio

Clave para ordenar: (STUD-25885)

HECHO EN MÉXICO

Tapón Básico de Aislamiento 15/25Kv

Conectado a un cuerpo BT-625 o BTP-625 permite cancelar una línea o simplemente dejarla cerrada para una futura ampliación. Interface de operación conforme a CFE 55000-99. (Puede ser instalado con cualquier otra marca de conectores).

Clave para odenar: BIP-650

Incluye:
-1 Toalla limpiadora
-1 Capuchón
-1 Silicón Dieléctrico
-1 Instructivo de Instalación

Clase	15/25 Kv
Tensión máxima en operación de fase a tierra	15.2 Kv
Tensión máxima en operación de fase a fase	26.3 Kv
Soporte de tensión de impulso	125 Kv NBA con onda de 1.2 x 50 µs
Soporte de tensión de corriente alterna	40 Kv resiste durante 1 minuto
Soporte de tensión de corriente directa	78 Kv resiste durante 15 minutos
Tensión de descarga parcial, corriente alterna	Sensibilidad de 3 pC
Soporte de corriente de operación continua	600 Amperes
Soporte de corriente de corta duración	25000 Amperes simétricos durante 0.17 s

Boquilla Unión de Resina Epóxica/Hule

Fabricada de resina epoxica o hule EPDM, permite extender una conexión con la familia de conectores de 600 A. Interface de operación conforme a CFE 55000-99 (puede ser instalada con cualquier otra marca).

Clave para odenar: ECP-600

Clase	15/25 Kv
Tensión máxima en operación de fase a fase	26.3 Kv
Soporte de tensión de impulso	125 Kv NBA con onda de 1.2 x 50 µs
Soporte de tensión de corriente alterna	40 Kv resiste durante 1 minuto
Soporte de tensión de corriente directa	80 Kv resiste durante 15 minutos
Tensión de descarga parcial, corriente alterna	Sensibilidad de 3 pC
Soporte de corriente de operación continua	600 Amperes
Soporte de corriente de corta duración	25000 Amperes simétricos durante 0.17 s

HECHO EN MÉXICO

Boquilla Reductora 15/25 Kv

Conectada al cuerpo BT-625 o BTP-625 permite consolidar una conexión con la familia de conectores de 200 AMP. Interface de operación conforme a CFE 55000-99 (Puede ser instalada con cualquier otra marca de conectores). Perno intercambiable que facilita la reposición en caso de daño.

Clave para Ordenar: RTW-650

Clave para Ordenar: RTW650-H

Clase	15/25 Kv
Tensión máxima en operación de fase a tierra	15.2 Kv
Tensión máxima en operación de fase a fase	26.3 Kv
Soporte de tensión de impulso	125 Kv NBA con onda de 1.2 x 50 µs
Soporte de tensión de corriente alterna	40 Kv resiste durante 1 minuto
Soporte de tensión de corriente directa	80 Kv resiste durante 15 minutos
Tensión de descarga parcial, corriente alterna	Sensibilidad de 3 pC
Soporte de corriente de operación continua	600 Amperes
Soporte de corriente de corta duración	25000 Amperes simétricos durante 0.17 s

Boquilla Extensión 15/25 Kv

Clave para Ordenar: E-650

El extensor Elastotecnica 15/25 Kv aumenta la distancia entre superficie de un aparato y el punto en el que el cable ingresa a una conexión de codo 600 A. Está completamente aislado, es sumergible y se suministra con un accesorio de perno roscado. El extensor se puede utilizar con cualquier otra marca.

Características:

-Buje extensor de 15/25 Kv, 600 A. Extensor.

-Cuerpo de hule EPDM

-Completamente aislante y sumergible

-Se puede conectar o desconectar fácilmente usando herramientas y equipos manuales estándar en un estado desenergizado.

HECHO EN MÉXICO

Conector Oil Stop de Cobre

Los conectores Oil Stop marca Elastotecnica están diseñados para ser ponchados en cables con papel impregnado de aceite. Incluso siendo de diferentes calibres, su material de cobre provee eficiencia eléctrica superior a la de sus competidores. Los barrenos ciegos en ambos extremos evitan la penetración de aceites entre cables, sus espesores proveen amarre fuerte y duradero en sus ponchados.

Clave	Rango de Aplicación con AWG/KCMIL	Equivalencia
STO 35 10	35-1/0	35-35, 1/0-1/0
STO 50 10	50-1/0	50-35, 2/0-1/0
STO 50 30	50-2/0-3/0	50-50, 2/0-2/0
STO 70 10	70-1/0	70-35, 3/0-1/0
STO 70 20	70-2/0	70-50, 3/0-2/0
STO 70 30	70-3/0	70-70, 3/0-3/0
STO 15010	150-1/0	150-35, 300-1/0
STO 15020	150-2/0	150-50, 300-2/0
STO 15030	150-3/0	150-70, 300-3/0
STO 15040	150-4/0	150-120, 300-4/0
STO 150300	150-250-300	150-150, 300-300
STO 24010	240-1/0	240-35, 600-1/0
STO 24020	240-2/0	240-50, 600-2/0
STO 24030	240-3/0	240-70, 600-3/0
STO 24040	240-4/0	240-120, 600-4/0
STO 240250	240-250	240-150, 600-250
STO 240300	240-300	240-185, 600-300
STO 240350	240-350	600-350
STO 240400	240-400	600-400
STO 240500	240-500	600-500
STO 240600	240-600	240-240, 600-600
STO 500300	500-300	500-185, 1000-300
STO 500400	500-400	1000-400
STO 500500	500-500	1000-500
STO 500600	500-600	500-240, 1000-600
STO 500750	500-750	1000-750
STO 5001000	500-1000	500-500, 1000-1000

HECHO EN MÉXICO

Zapatas de Compresión

Las terminales de compresión marca Elastotecnica son fabricadas con extrusión de aluminio de la más alta calidad, misma que garantiza una conductividad uniforme. En conjunto, los accesorios para cable marca Elastotecnica ofrecen compatibilidad con cualquier otra marca de conectores, además de que se pueden adquirir de forma individual a muy bajo costo. Determine el calibre del cable que usará en la instalación del circuito y con base en la tabla, seleccione el código de compresión de aluminio.

El kit de conexión contiene:

-1 Conector de compresión de aluminio
-1 Instructivo para la selección de la herramienta de clave.

Para ordenar el kit de instalación, use el catálogo de conector de compresión de aluminio; por seguridad, no se olvide de determinar el cable correcto para la instalación del circuito.

Clave para ordenar	Calibre de cable
03700240	1/0 AWG
03700260	3/0 AWG
03700270	4/0 AWG
03700280	250 KCMIL
03700290	300 KCMIL
03700300	350 KCMIL
03700330	500 KCMIL
03700350	600KCMIL
03700380	700/750 KCMIL
03700410	1 000 KCMIL
03700440	1 250 KCMIL

HECHO EN MÉXICO

Boquilla Estacionaria ESOP650/900
Boquilla Estacionaria Puesta a Tierra EGP650/900

Las ESOP-650/900 son insertadas y aseguradas con la ayuda de una pértiga aislada, en un puesto de estacionamiento estándar (bracket de montaje), para que los conectores BT/BTP 625 de la marca Elastotecnica puedan ser estacionados y asegurados en ella y se puedan realizar maniobras de instalación y mantenimiento con seguridad. Están diseñadas con una interfaz clase 15/25 Kv y un herraje soporte estacionario (herraje y armella de acero inoxidable) para aislar eléctricamente, blindar y sellar mecánicamente a un cable de energía terminado con los conectores BT/BTP 625 de la marca Elastotecnica o cualquier otro conector comercial que cumpla con la especificación CFE 55000-99. Los componentes conductores de las boquillas EGP-650/900 pueden fabricarse en aluminio (usados con conectores y accesorios de 600 A) o cobre (usados con conectores y accesorios de 900 A). La boquilla estacionaria (EGP-650/900) cumple con los requerimientos de la especificación CFE 55000-99.

Clave para ordenar: ESOP650
Clave para ordenar: EGP650

Clase	15/25 Kv
Tensión máxima en operación de fase a tierra	15.2 Kv
Tensión máxima en operación de fase a fase	26.3 Kv
Soporte de tensión de impulso	125 Kv NBA con onda de 1.2 x 50 µs
Soporte de tensión de corriente alterna	40 Kv resiste durante 1 minuto
Soporte de tensión de corriente directa	78 Kv resiste durante 15 minutos
Tensión de descarga parcial, corriente alterna	Sensibilidad de 3 pC
Soporte de corriente de operación continua	600 Amperes
Soporte de corriente de corta duración	25000 Amperes simétricos durante 0.17 s

HECHO EN MÉXICO

Tapón Aislado con Punto de Prueba Operación sin Carga 15/25 Kv

El tapón aislado marca Elastotecnica es un accesorio complementario de otros productos de la misma tensión y corriente. Se utilizan para aislar, proteger y sellar contra el agua, boquillas tipo inserto, cajas derivadoras, insertos dobles o cualquier otro producto de la misma familia. Cuentan con un punto de prueba que se pueda utilizar para comprobar si el sistema está energizado. Está suministrado con un perno stud (STUD-25885) el cual es compatible con cualquier marca en el mercado. Bajo una correcta instalación, está diseñado para aislar de forma segura sistemas energizados.

Especificaciones:

- Material: EPDM

- Color: Negro

- Voltaje: 15/25 Kv

- Amperaje: 600 A

- Rango de temperatura de Operación 90°

Clave para Ordenar: EDR-650

HECHO EN MÉXICO

Codo Inserto 15/25 Kv 200 Amp

Los conectores para operación con carga, clase 15Kv y clase 25Kv para corriente de operación continua 200 A marca Elastotecnica proporcionan un método aislado, seguro y cómodo para conectar/desconectar cable subterráneo a equipos en sistemas de distribución de energía como transformadores, interruptores, gabinetes de seccionamiento y cajas derivadoras, equipadas con interfaces de operación con carga clase 15Kv, 200 A y 25Kv 200 A respectivamente. Los conectores tipo codo y las boquillas tipo inserto son los componentes esenciales de todas las conexiones de operación con carga. Los codos de operación con carga catálogo LEB 120 clase 15Kv 200 A y LEB 222 clase 25Kv 200 A marca Elastotecnica están provistos de un anillo de operación de acero que permite una fácil conexión/desconexión mediante pértiga. Las interfaces pueden ser aisladas con capuchones aislados y boquillas estacionarias adecuadas. Accesorios opcionales permiten conexiones al sistema de tierra, pruebas, derivaciones, protección contra sobretensiones y limitación de la corriente por medio de fusibles. Las boquillas tipo inserto catálogo LBI 120 clase 15Kv 200 A y LBI 220 clase 25Kv 200 A cuentan con un sistema de extinción de arco que brindan seguridad y confianza al personal de campo. Los conectores para operación con carga clase 15Kv 200 A y clase 25Kv 200 A de la marca Elastotecnica están diseñados conforme a las normas aplicables CFE-55000-99 y IEEE 386.

Clave para ordenar:
15 Kv (LEB 120)
25 Kv (LEB 220)

El kit de conexión contiene:

-Conector tipo codo de 15 Kv 200 A ó 25 Kv 200 A.
-Boquilla tipo inserto para operación con carga 15 Kv 200 A ó 25 Kv 200 A.
-Conector de compresión bimetálico.
-Electrodo con vástago de extinción de arco.
-Llave para electrodo
-Un silicón lubricante.
-Paño para limpieza.

	Clase 15 Kv	Clase 25 Kv
Tensión máxima en operación de fase a tierra	8,3 Kv	15,2 Kv
Tensión máxima en operación de fase a fase	14,4 Kv	26,3 kv
Soporte de tensión de impulso	95 Kv NBA con onda de 1,2x 50 µs	125 Kv NBA con onda de 1,2x 50 µs
Soporte de tensión de corriente alterna	34 Kv resiste durante 1 minuto	40 Kv resiste durante 1 minuto
Soporte de tensión de corriente directa	53 Kv resiste durante 15 minutos	78 Kv resiste durante 15 minutos
Tensión de descarga parcial corriente alterna	Sencibilidad menos de 3 pC a 13.2 Kv	Sensibilidad menos de 3 pC a 23 Kv
Corriente continua	200 Amperes rmc	200 Amperes rmc
Corriente de operación	10 operaciones de cierre-apertura a 2000 A 14.4 Kv	10 operaciones de cierre-apertura a 2000 A 26.3 Kv
Corriente de cierre contra falla	10 000 Amperes rmc simétricos a 14.4 Kv por 0.14 s despues de 10 operaciones de cierre-apertura	10 000 Amperes rmc simétricos a 26.3 Kv por 0.17 s después de 10 operaciones de cierre-apertura
Corriente de corta duración	10 000 Amperes rmc simétricos a 14.4 Kv por 0.14 s despues de 10 operaciones de cierre-apertura	10 000 Amperes rmc simétricos por 0.17 s 3500 Amperes rmc simetricos por 3.0 s

HECHO EN MÉXICO

Cajas Derivadoras 600/200 AMP y Mixtas 15/25 Kv

Disponible en configuración de 2, 3, 4, 5 Y 6 vías con contactos de aluminio y herraje. Soporte de montaje de acero inoxidable fijo o inclinable, configuración de espacio entre centro de cada interfaz de 4". Las cajas derivadoras para 15/25Kv, permiten la conexión en una amplia gama de sistemas modulares, ya que ofrecen conexión con la familia de 200 AMP (codos e insertos) y con la familia de 600 AMP (cuerpos en T y boquillas) en un mismo herraje. Ambas interfaces de operación conforme a CFE 55000-99 (pueden ser instaladas con cualquier otra marca de conectores). Construida con un herraje de aluminio estructural grueso, altamente conductor para máxima eficiencia y nulo calentamiento, diseño robusto de EPDM moldeado por inyección. El cuerpo de hule es vulcanizado con peróxido para durabilidad a largo plazo. Herrajes de aluminio de 2 pulgadas maximizan la eficiencia eléctrica y mantienen frío el circuito.

CONTENIDO:

- Caja derivadora
- Tapas protectoras (no deben utilizarse con el producto energizado)
- Instructivo de instalación

Video de Instalación

HECHO EN MÉXICO

La caja derivadora está suministrada con un herraje de acero inoxidable rígido y resistente a la corrosión. Incluye un conector a tierra y provisiones para descansos estándar. Herrajes de unión son apropiados para montarlo sobre superficie plana. Opcionalmente, hay a disposición para montaje fijo (1) y giratorio (2) para instalaciones donde se requiera un ángulo de montaje ajustable.

- Para ordenar herraje fijo añada F al final de la clave

D2-C-66-15/25KV-F

- Para ordenar herraje angulable añada A al final de la clave

D2-C-66-15/25KV-A

- Para ordenar puede seguir los siguientes elementos

□□ – C – □□□□□□ – 15/25kV – □

D 6 – C – 2 6 6 6 6 2 – 15/25kV – F

Dibujo	Descripción	Catálogo
	Caja derivadora 600 A 2 vias 15/25 Kv	DX-C-15/25 (A ó F)
	Caja derivadora 600/200 A 3 vias 15/25 Kv	D3-C-626-15/25KV
	Caja derivadora 600 A 3 vias 15/25 Kv	D3-C-666-15/25KV
	Caja derivadora 600 A 4 vias 15/25 Kv	D4-C-6666-15/25KV
	Caja derivadora 600/200 A 4 vias 15/25 Kv	D4-C-6226-15/25KV
	Caja derivadora 600 A 5 vias 15/25 Kv	D5-C-66666-15/25KV
	Caja derivadora 200 A 5 vias 15/25 Kv	D5-C-22222-15/25KV
	Caja derivadora 600/200 A 5 vias 15/25 Kv	D5-C-62226-15/25KV
	Caja derivadora 600 A 6 vias 15/25 Kv	D6-C-666666-15/25KV
	Caja derivadora 600/200 A 6 vias 15/25 Kv	D6-C-622226-15/25KV
	Caja derivadora 200 A 6 vias 15/25 Kv	D6-C-222222-15/25KV

Ajustable de 0° a 90° de angulación

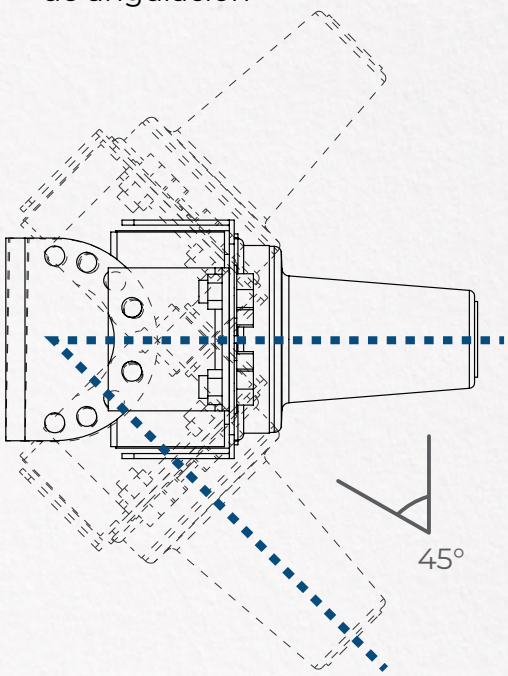

1

Herraje fijo

2

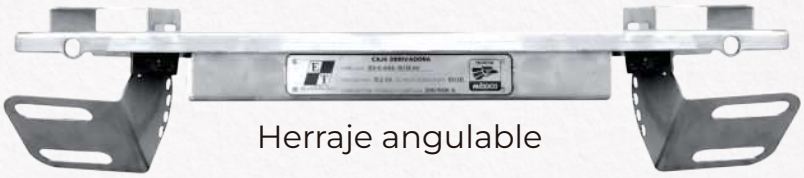

Herraje angulable

HECHO EN MÉXICO

Cuerpos en T 600 Amp 15/25 Kv con y sin P.P.

Se conectan a transformadores tipo pedestal, subterráneos, interiores o exteriores.

- Diseño robusto EPDM moldeado por inyección

- Una amplia variedad de accesorios están disponibles para aislamiento, prueba, conexión a tierra y más.

- Ofrecen sistemas modulares cuyas conexiones róscables permiten dar fiabilidad a altas cargas o circuitos con altas corrientes de falla.

Diseño confiable desarrollado a través de mecánica de fluidos, por equipo mexicano altamente calificado que garantiza la consistencia, durabilidad y confiabilidad en el producto.
Rigurosas pruebas a cada pieza acorde a especificación CFE 55000-99 conectores separables aislados de media tensión, tensiones de pruebas.

- Corriente alterna
- Corriente directa
- Tensión de descarga parcial
- Corrientes de prueba
- Corriente de operación continua
- Corriente de corta duración

Video de instalación

Clave para Ordenar: BTP-625
(Con Punto de Prueba)

Clave para Ordenar: BT-625

HECHO EN MÉXICO

Cuerpos en T 600 Amp 15/25 Kv sin P.P./ con P.P. con Accesorios

Nombre del Producto	Clave para ordenar
1. Toalla limpiadora	No aplica
2. Adaptador de cable	Puede elegir entre F, G J, K, LM,N, P (Revisar pagina 14)
3. Tapón básico de aislamiento	BIP-650
4. Silicón de Media Tensión (5 gramos)	SILI-80005
5. Zapatas de compresión	IZAT
6. Perno unión (stud)	STUD-25885

Video de instalación

HECHO EN MÉXICO

Silicón Dieléctrico para Media Tensión

PROPIEDADES ESPECIALES:

No es irritante ni tóxico, por lo que, se le considera fisiológicamente inocuo. Es químicamente inerte, mostrando una gran estabilidad ante el vapor de agua. Excelente resistencia al agua, no se funde ni volatiza con el vapor de agua. Ofrece una excelente protección a la oxidación. Tiene un comportamiento neutro ante los metales y la mayoría de los plásticos. Ofrece excelentes propiedades dieléctricas como son, una alta rigidez y un bajo factor de pérdida dieléctrica. Tiene un gran poder desmoldante por ser antiadherente.

FIG	Clave para ordenar	Contenido
1	SILI-80150	150 gramos
2	SILI-80005	5 gramos

HECHO EN MÉXICO